Doporučená inštalačná schéma zapojenia zmäkčovacích filtrov WG

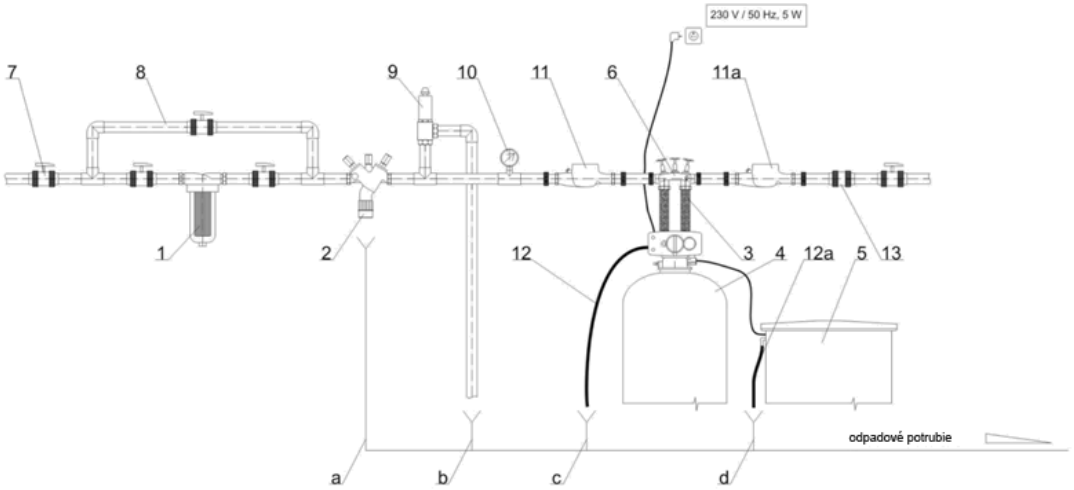

Popis ku schéme

pozícia	popis
1	filter mechanických nečistôt
2	systémový oddeľovač (spätná klapka)
3	nerezové prepojovacie hadice
4	zmäkčovací filter
5	PE soľná nádoba zmäkčovacieho filtra
6	montážny blok s obtokom
7	guľový uzavierací ventil
8	obtok
9	poisťovací ventil
10	manometer
11	vodomer s odpočtom
11a	vodomer s odpočtom

pozícia	popis
12	PVC odpadová hadica
12a	PVC odpadová hadica
13	spätná klapka
a	odpad
b	odpad
c	odpad
d	odpad

pozícia	rozsah realizácie
1,2,3,4, 5, 6	štandardná dodávka
7,8,12,12a,13	v rámci dodávky potrubného prepojenia
9,10,11,11a	je možné po dohode dodať

pozícia	vysvetlivky
2	podľa DIN EN 1717 možno po odsúhlasení zameniť za spätnú klapku
9	pri p_max 8 bar nie je nutné
10	volne volitelné
11	ak je požiadavka celkového odpočtu spotrebovanej vody
11a	ak je požiadavka odpočtu odobranej vody